Especificaciones técnicas

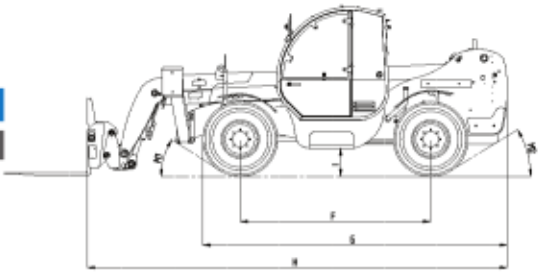

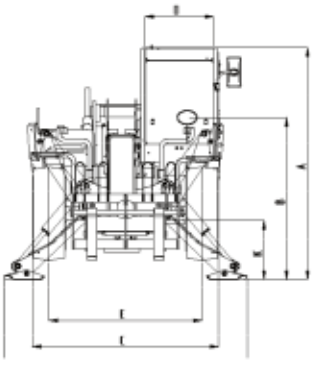

MODELO	GTH™-3512 SX
DIMENSIIONES	
Altura de Elevación máxima con estabilizadores	12,05 m
Altura de Elevación máxima sin estabilizadores	11,78 m
Carga útil máxima	3 500 kg
Cárga útil a la máxima altura	2 500 kg
Cárga útil al máximo alcance	1 250 kg
Alcance horizontal máximo	8,59 m
Alcance a altura máxima	1,34 m
A Altura	2,41 m
B Altura hasta el volante	1,65 m
C Ancho	2,25 m
D Ancho interior cabina	0,78 m
E Vía	1,85 m
F Distancia entre ruedas	2,75 m
G Longitud -neumático frontal	4,39 m
H Longitud-soporte porta-horquillas	5,78 m
I Altura libre sobre el terreno	0,40 m
J Ancho máx con estabilizadores extendidos	2,93 m
K Altura libre sobre el terreno (desde puentes)	0,40 m
M1 Angulo de entrada	32°
M2 Angulo de salida	37°

PRESTACIONES	
Radio de giro int./ext.	1,80 m/3,85 m
Fuerza de penetración (con pala 800it SAE J 732/80)	5500 kg
Fuerza de arrastre al gancho (con dinamómetro)*/**	6400 kg/5600 kg
Velocidad máxima */**	5km/h / 30 km/h
Rotación de soporte porta horquillas	128°
Horquillas flotantes	L 1200 mm seccion 120x45 mm
Neumáticos (DIN 70631)	405/70 20" PR14 Llantas 8 orificios
Velocidad de elevación y descenso**	11,5s/7 s
Velocidad salida/entrada telescópico**	20s/14s
Presión de neumáticos sobre el terreno* con estabilizadores	430 kPa
Presión de neumáticos sobre el terreno sin estabilizadores	424 kPa
Pendiente máxima superable en salida	29°/37°

POTENCIA	
Motor	Deutz TD2011 L04W, 3600cm³, 68 kW, 4 cil.

CAPACIDAD DEPÓSITOS	
Gasolina	90 L
Aceite Motor	10 L
Aceite Hidráulico	80 L
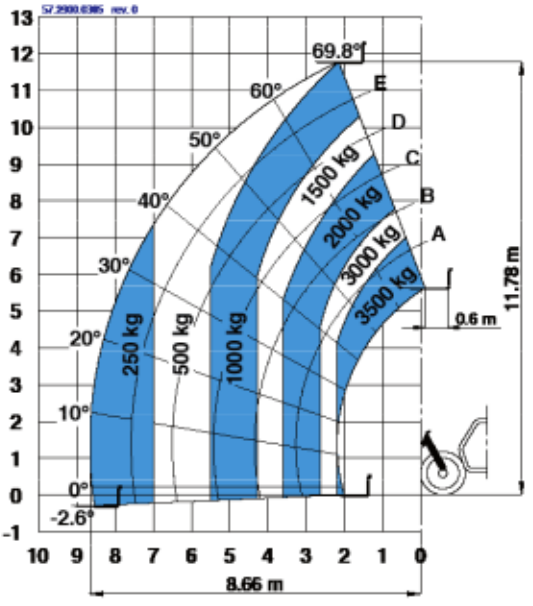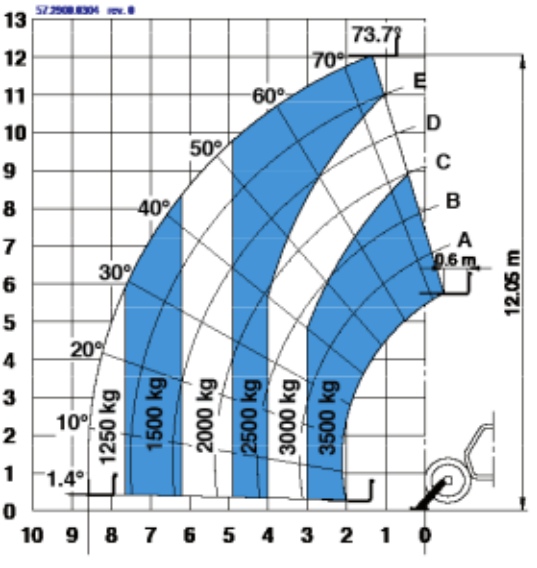
PESO	
Peso***	8 900 kg